A

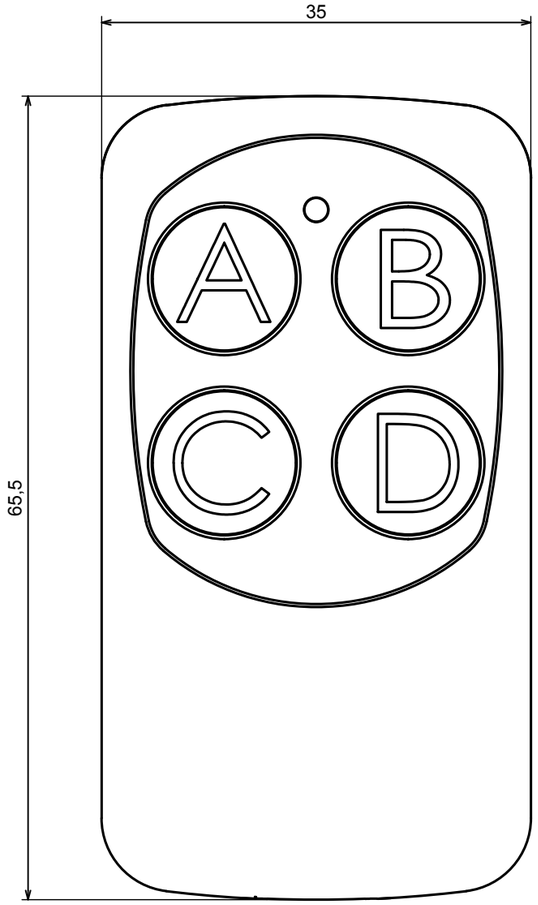

A

A-A

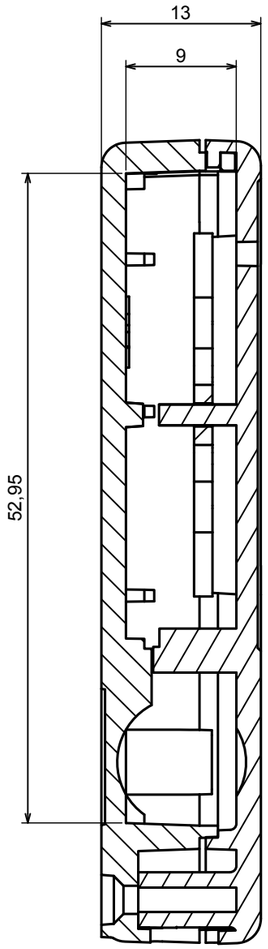

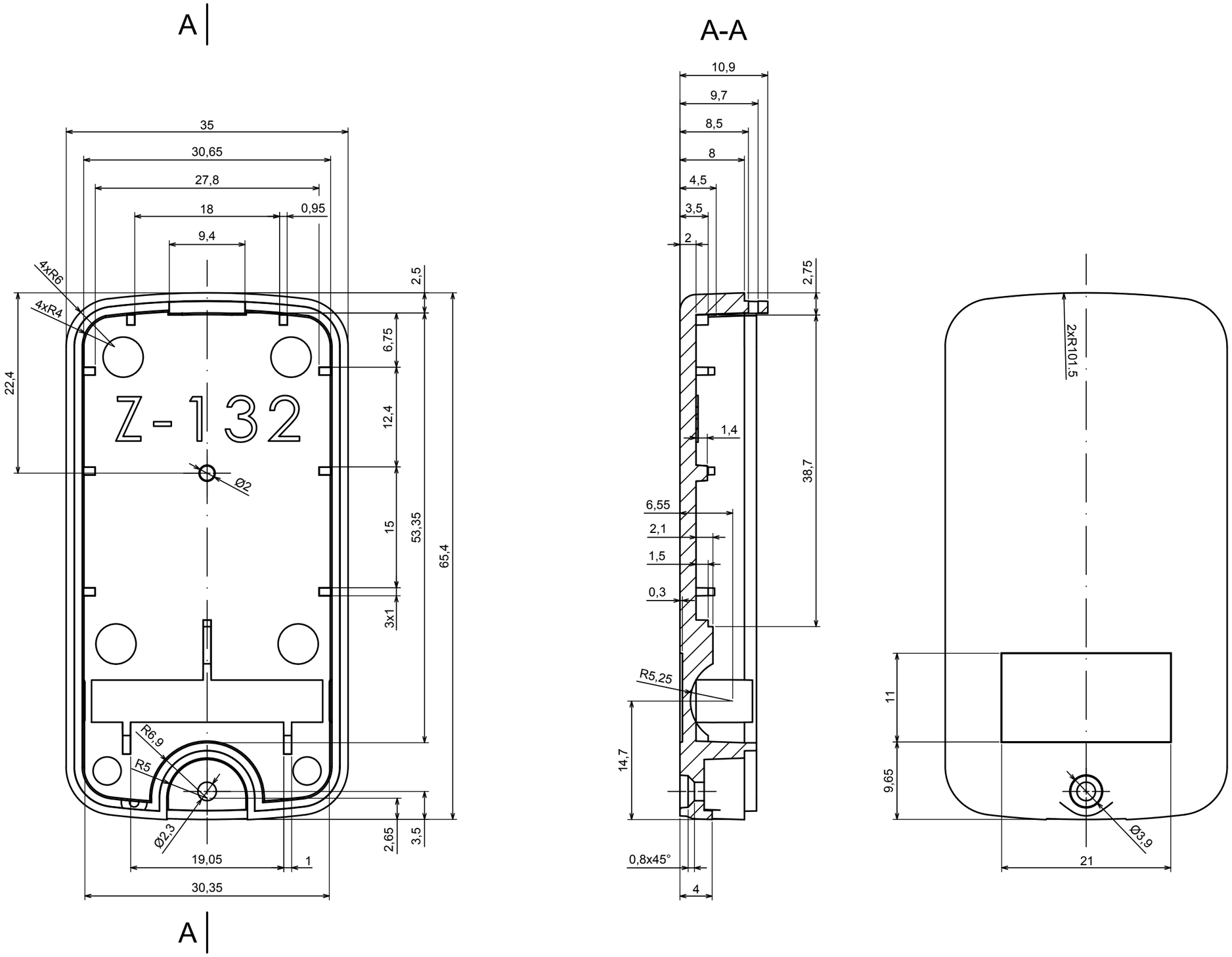
A
A-A
35
30,65
27,8
18
0,95
9,4
4xR6
4xR4
2,5
6,75
12,4
15
53,35
65,4
3x1
22,4
Z-132
Ø2
R6,9
R5
Ø2,3
2,65
3,5
19,05
1
30,35
A
10,9
9,7
8,5
8
4,5
3,5
2
2,75
1,4
38,7
6,55
2,1
1,5
0,3
R5,25
14,7
0,8x45°
4
2xR101.5
11
9,65
Ø3,9
21

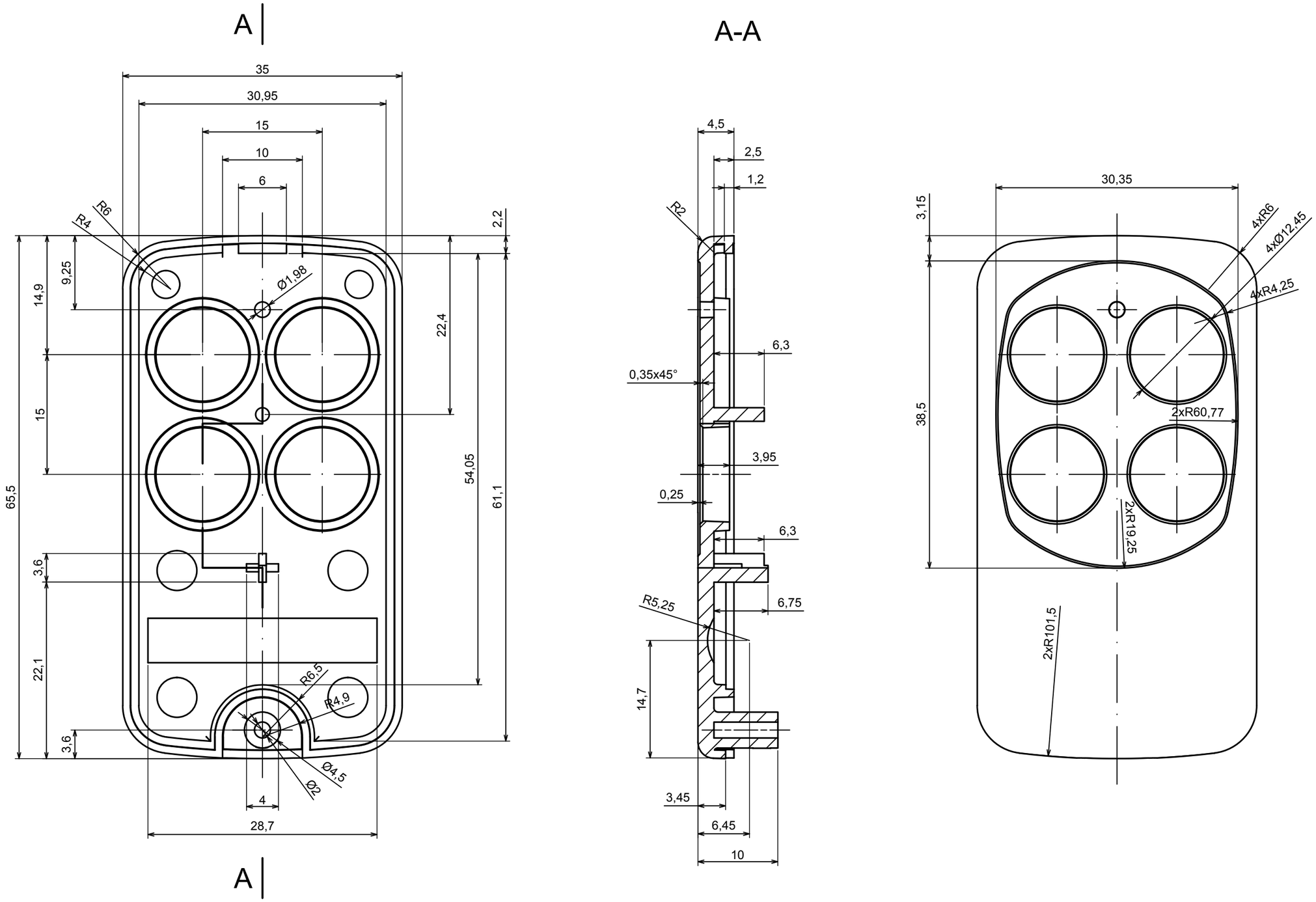
A
A-A
35
30,95
15
10
6
R4
R6
2,2
9,25
14,9
Ø1,98
22,4
15
65,5
54,05
61,1
3,6
22,1
R6,5
R4,9
3,6
Ø4,5
Ø2
4
28,7
A
4,5
2,5
1,2
R2
6,3
0,35x45°
3,95
0,25
6,3
R5,25
6,75
14,7
3,45
6,45
10
30,35
3,15
4xR6
4xØ12,45
4xR4,25
38,5
2xR60,77
2xR19,25
2xR101,5

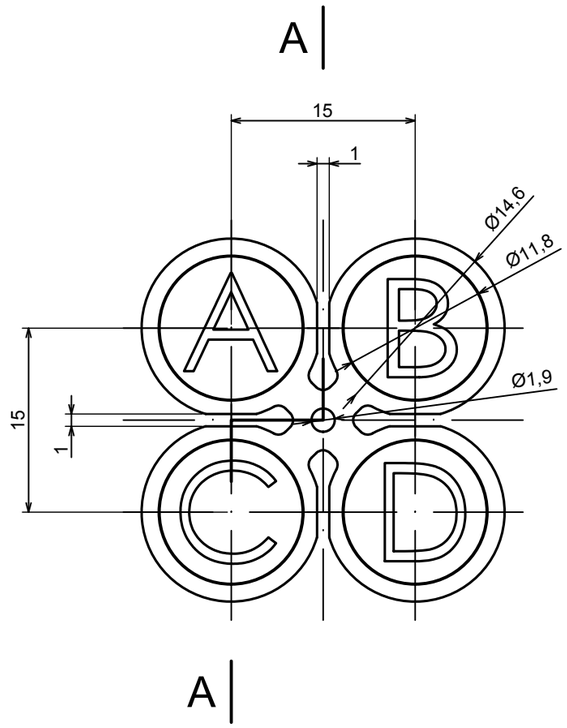
A
15
1
Ø14,6
Ø11,8
Ø1,9
15
1
A
A
B
C
D
A

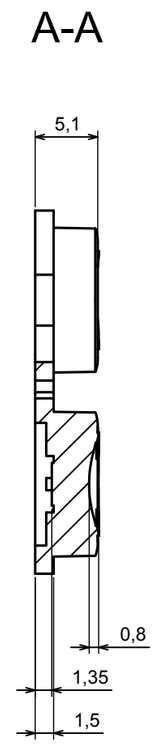
A-A
5,1
0,8
1,35
1,5

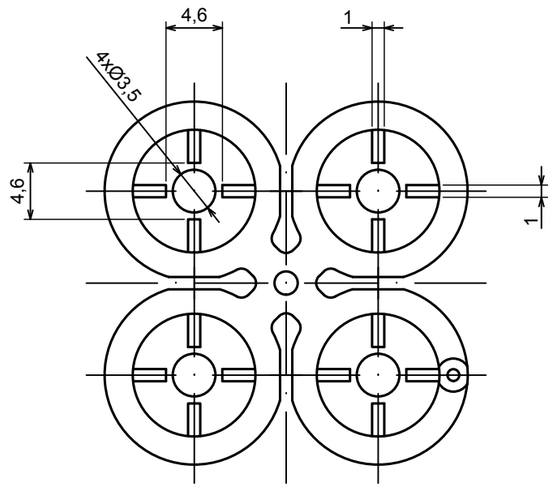
4,6
1
4xØ3,5
4,6
1